出品者大募集

いけばな大賞 2023

第 96 回 全日本いけばなコンクール

2023 年 11 月 26 日（日）～29 日（水）

■前期展　11 月 26 日・27 日
格花の部・自由花の部・指定花材の部
小品花の部・特別審査の部

■後期展　11 月 28 日・29 日
フリースペースの部
特別展示『くらしを彩るいけばな』
※くらしを彩るいけばなは主催者推薦の作家による展示です。

北千住　THEATRE1010(シアターセンジュ)　11 階ギャラリー

主催　一般社団法人帝国華道院・いけばな大賞 2023 実行委員会

kadouin.com

■『いけばな大賞』とは

いけばな大賞(全日本いけばなコンクール)は、国籍・年齢・経験・流派などを問わずどなたでも参加できる公募審査制度のいけばなの展覧会です。作品は部門ごとに設定された規定に則り、加工していない花材を用いて会場で時間内にお一人で生けていただきます。そして審査の結果優秀と認められた作品にはさまざまな賞や入選証などが授与されます。ご自身のお力を試してみませんか？

部門はご自由にお選びいただけます(特別審査の部のみ参加条件があります)。持込む花材や道具・作品の大きさ等に関する規定を遵守していただくことが参加の条件です、この要項及び説明会資料にてご確認ください。
また、フリースペースの部もご用意しています。無審査で参加をご希望の方は、こちらにご参加ください。

■部門

参加する部門を選択してください。(特別審査の部は参加条件があります。下記をご参照ください)

前期展	格花の部 (公募審査)	生花・立華もしくは古典様式を持ついけばなの部門	格花
前期展	自由花の部 (公募審査)	格花以外の創作的・独創的ないけばなの部門	自由花
前期展	指定花材の部(公募審査)	事前に告知した花を当日会場でお渡しし、その場で生けるいけばなの部門	格花/自由花
前期展	小品花の部 (公募審査)	小さないけばなの部門	格花/自由花
前期展	特別審査の部	上記4部門での特選入選者・認定教授資格者のみが参加できる部門	格花/自由花
後期展	フリースペースの部 (希望者のみ公募審査)	小品から合作・連作・大作まで自由にスペースを使える部門。この部門のみ審査は希望者だけが対象、無審査の気軽な発表の場としても楽しめます。	格花/自由花
後期展	くらしを彩るいけばな	日々の暮らしに寄り添い生活を彩る身近ないけばなを、主催者推薦の作家によりご提案します。	

■賞・入選・認定資格

■賞　前期展　後期展(審査部門)

いけばな大賞 2023 で授与される賞は申請中の為、出品者説明会で発表します。

■入選　前期展

審査の結果集計された獲得点数により下記の入選が決まります。

特選	(90 点以上)
準特選	(85 点～90 点未満)
佳作	(80 点～85 点未満)
準佳作	(75 点～80 点未満)

■認定教授・特別認定教授　前期展(公募審査部門)

帝国華道院会員で、前期展公募部門(格花・自由花・指定花材・小品花)において佳作以上に3回入選すると『認定教授資格』が授与されます。
また、特別審査の部で佳作以上に5回入選した方には『特別認定教授資格』が授与されます。

※帝国華道院会員限定の資格です。この機会にご入会ください。
※ご希望の方は実費にて門標看板(実費 35,000 円)が取得できます。

■特別審査の部への参加資格

前期展公募部門(格花・自由花・指定花材・小品花)での特選入選経験者および認定教授資格者は特別審査の部に参加できます。

■開催スケジュール

出品者説明会		10月 7日(土)	10:00～11:30	シアターセンジュ 10階アトリエ	
前期展	生込み	11月25日(土)	搬入・受付10:00～	花材検査を経て、生込み12:30～15:30(3時間)	
前期展	公開日	11月26日(日)	11:00～18:00	・ 27日(月)	11:00～16:00
前期展	揚げ花	11月27日(月)	16:00～17:00	※ただし、片付いた席から順次後期展の準備を開始します。	
後期展	生込み	11月27日(月)	17:30～20:00		
後期展	公開日	11月28日(火)	11:00～18:00	・ 29日(水)	11:00～16:00
後期展	揚げ花	11月29日(水)	16:00～17:30		

■いけばな大賞2023表彰式

表彰式　2024年1月20日(土)　ロイヤルパークホテル　ロイヤルホール　(地下鉄半蔵門線「水天宮前」駅直結)

■いけばな大賞2023　審査委員会

50音順　★は審査委員長

■前期展格花（前期展全部門の格花を審査）

大津　光章	都未生流家元
大塚　理司	古流かたばみ会家元
千羽　理芳	古流松應会家元
辻井　ミカ	嵯峨御流華務長
西村　一観	清泉古流家元
長井　理一	(一社)古流松藤会技芸院
矢上　哲己	(公財)日本いけばな芸術協会理事長

■前期展自由花（前期展全部門の自由花を審査）

海野　俊彦	国風華道会家元
大坪　光泉	龍生派家元顧問
川崎　景太	フラワーアーティスト
☆田中　一秀	(一社)帝国華道院理事長
塚越　応鐘	いけばな松風家元
日向　洋一	横浜華道協会常任顧問
松田　隆作	現代いけばな作家

■後期展（後期展全作品を審査）

池田　理英	古流松藤会家元
岡田　広山	広山流家元
梶川　理仙	古流松麗会家元
大藤　茂風	古流茂風会家元
☆田中　一秀	(一社)帝国華道院理事長
武藤　理春	古流わかば会家元
芳埜　理鳳	古流松東会家元

■審査方法・監査

全審査部門

○審査は上記審査員が構成する審査委員会によって厳正に行われます。各審査委員が100点満点で作品を採点します。
○審査員全員の点数のうち最高点・最低点を除いた点数の平均を作品の獲得点数とし、入賞・入選を決定します。
○審査結果は翌日会場内に掲示します。(詳細は中ページ「結果発表・賞の確定」参照)
○監査は監査委員会が行います。花材検査・作品の大きさ等の監査があり、違反と判断した場合は減点もしくは審査対象外作品とします。

■審査部門　出品規定

前期展

下記の出品規定をお守りください。規定に反する場合は減点もしくは審査の対象外となります。

1. **生込みは、終了まで一人で行う**こと。アシスタントは搬入を手伝う事は出来ますが、生込み時は退室していただきます。
   また、会場係・監査委員は内容の如何に係わらず一切手を貸す事はできません。
2. 作品は全て会場で制作すること。**下生けなど手を加えた状態の花材は持込めません。**
   (生込み前の花材検査で花材の状態を検査します)
3. 花材検査では監査委員の判断に従ってください。
4. **植物を主材**に、**指定花材の部は指定花材を主材**にしてください。異質物のみの作品は認められません。
5. 作品は創作的な物とし、模倣的な物は自重してください。
6. **作品の大きさの規定は厳守**してください。(各部門の規定の詳細は中ページをご参照ください)
7. 生込み前に花器に花材を入れないこと。事前に花器に入れて良いのは水と花留め（剣山や給水スポンジなど）のみです。
8. **生込み時間内は携帯電話等の通信機器一切の使用を禁止**とします。生込み直後の写真撮影も出来ません。

■花材検査のガイドライン2023　重要

前期展

●使用する花材は一切手を加えていない状態で持ち込むこと。(下生け不可)
水揚げ処理以外は枝葉に手を加えない状態でお持ちください。
撓める・束ねる・留め付ける・針金を通す・葉先及び枝葉を切るなどは一切禁止とします。
●流木などの大きな材料を使う場合、そのまま作品の主体とすることはできません。
作品の骨格としてそれらを使用し、必ずその他の部材や花材を合わせて作品に仕上げていただきます。

※**指定花材の部**は**副花材のみ花材検査**を行います。

■全部門共通のお願い・ご注意

全部門

1. 生込みの終了時間を厳守してください。時間内に片付けまで終わらせて合図とともに退室していただきます。
2. 出品者は作品が常に鑑賞に耐えられるように責任をもって管理してください。
3. 会期中の展示作品に関する手直しの指示や傷んだ作品の撤去などに関する一切の権限はいけばな大賞2023実行委員会が保有するものとします。
4. 花席・BOX・バックパネルなどの色や形状の変更・加工は出来ません。
5. 会場内で揮発性塗料や可燃性の強いものの使用は出来ません。
6. 会場内で電源の使用は出来ません。電化製品は充電式の物を充電済でお持ちください。
7. 審査に関する問い合わせには一切応じられません。
8. いけばな大賞受賞者は、次年度に**招待出品**をお願いいたします。(次年度は審査部門には参加できません)

■作品に関するご質問・お問合せについて

全部門

個々の作品についてのご質問や展覧会についてのお問い合わせは、**メールまたは書面**でいけばな大賞2023事務局までお送りください。
折り返し監査委員会よりメールまたは書面で回答いたします。(回答に少しお時間をいただく場合があります)
また、お問合せの内容とその回答は随時ウェブサイト上で公表いたしますのでご参照ください。

メールアドレス　**teikokukadouin@gmail.com**　　ウェブサイト　**https://kadouin.com**

格花の部　生花・立華または古典様式を持ついけばなの部門　前期

■募集数　25作品
■出品料　28,000 円
（ヤング割　18,000 円）
■会期　前期(11月26日・27日)

■作品タイプ番号　①

※この番号を申込書にご記入ください

■格花＝①

作品の大きさ

幅110 cm　奥行90 cm　高さ160 cm　以内

※作品の大きさには花台等も含みます。

花席の形状

平台席

幅 120 cm　奥行 90 cm　高さ 62 cm

※台上及び全面はベージュの布張り。
バックパネルはベージュ

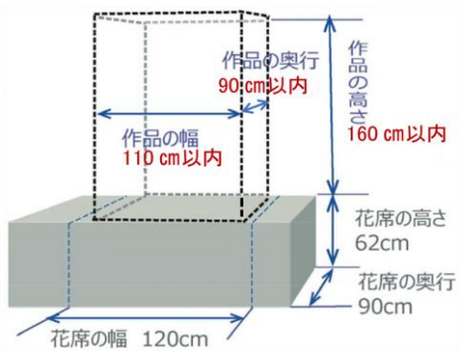

自由花の部　格花以外の創作的ないけばなの部門。作品の形と花席の形状が選べます。　前期

■募集数　25作品
■出品料　28,000 円
（ヤング割　18,000 円）
■会期　前期(11月26日・27日)

■作品タイプ番号　②～⑧

作品の形（4種類）と花席の形状（BOX・床置台）の組合せを②～⑧の中からお選びください。
※この番号を申込書にご記入ください

■花席の形状
右ページ下段「BOX・床置台について」をご参照ください。

■縦型の作品

幅　90 cm
奥行　90 cm
高さ 150 cm以内

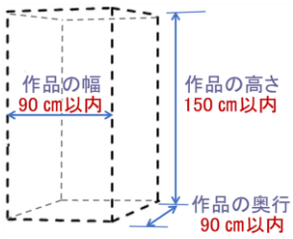

＋BOX　＝②
＋床置台　＝③

■平型の作品

幅　120 cm
奥行 120 cm
高さ　60 cm以内

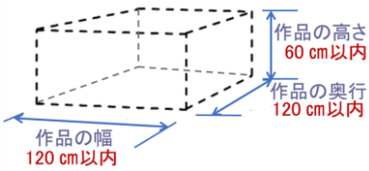

＋BOX　＝④
＋床置台　＝⑤

■壁掛型の作品　＝⑧

幅　75 cm
奥行　75 cm
高さ　150 cm
以内

吊り金具2か所にて作品を壁から吊り下げます。作品が床に接触しないこと。

※作品の大きさは中心線からの寸法

※耐荷重5kg

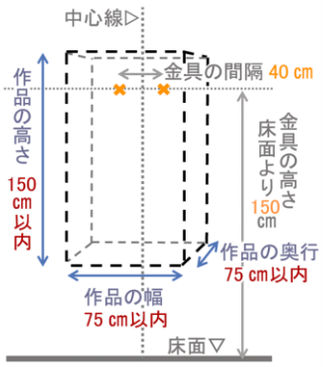

×：吊金具(2か所)

■細型の作品　幅 65 cm　奥行 65 cm　高さ 200 cm　以内

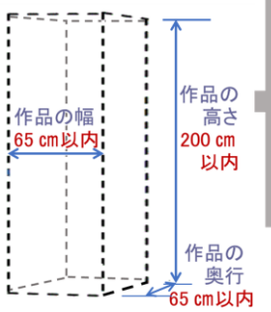

＋持込みの床置台　＝⑥

幅 90 cm・奥行 90 cm・厚さ1 cm
細型の作品のみ、転倒防止用の金具や支柱等を取り付ける為の床置台を持込むことができます。
(グレー色、上記のサイズの物のみ可)

＋貸出の床置台　＝⑦

幅 90 cm・奥行 90 cm・厚さ1 cm
当方で用意する床置台。
部品取り付け等の加工は不可。

■生込み・審査 11 月 25 日(土) ■公開 11 月 26 日(日)～27 日(月) ■揚げ花 11 月 27 日(月)

指定花材の部　事前に告知し当日会場でお渡しする「指定花材」を主材に用いた作品の部門　前期

■募集数　30作品

■出品料　33,000 円（指定花材費 5,000 円含む）
（ヤング割　23,000 円）

■会期　前期（11月26日・27日）

■作品タイプ番号　格花⑨・自由花⑩

※この番号を申込書にご記入ください

■2023 年度指定花材
格花　：クジャクヒバ　10本
自由花：サンゴミズキ　20本

格花⑨・自由花⑩

作品の大きさ　幅 90cm　奥行 90cm　高さ 150cm　以内

※作品の大きさには花器・花台
なども含みます

花席の形状　BOX 席
このページ下段「BOX・床置台について」をご参照ください。

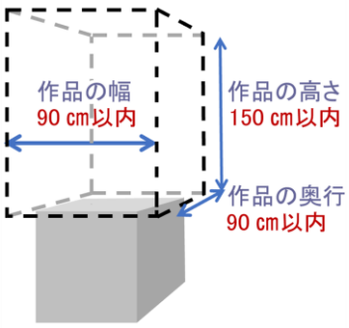

※BOX は全面グレー色
バックパネルはベージュ

■花材について
主材となる「指定花材」は生込み当日に会場でお渡しします。指定花材は全部使わなくても構いません。
その他に、ご自分で用意した**副花材を2種類まで**持ち込んで使用できます。

■ご注意
1. 副花材は２種類まで、本数は自由に使用することが出来ますが、**「指定花材」が主体になる作品**に仕上げてください。
2. 「指定花材」と同等もしくはそれに近いものは副花材とは認めませんので使用できません。
3. 竹のように花材か花器かがわかりにくい場合（花材なら副花材となります）または作品の一部となっている場合でも、**すべての加工(作業)は会場で時間内に**行っていただきます。
4. お持ち込みの副花材・花器は生込み前の**「花材検査」**にて監査委員が点検します。**副花材は加工されていないことが持ち込みの条件**になります。違反の場合、減点対象になります。

小品花の部　小さないけばなの部門　前期

■募集数　20作品

■出品料　28,000 円
（ヤング割　18,000 円）

■会期　前期(11月26日・27日)

■作品タイプ番号　格花⑪・自由花⑫
※この番号を申込書にご記入ください

※花席 BOX は２つのサイズがありますが、選択は出来ません。
いけばな大賞事務局による抽選で決定し、**出品者説明会**でお知らせします。

格花⑪・自由花⑫

作品の大きさ
幅 60 cm　奥行 60 cm　高さ 60 cm 以内
※作品の大きさには花器・花台なども含みます。

花席の形状　BOX 席
サイズ 50 cm × 50 cm × 高さ 96 cm
または
55 cm × 55 cm × 高さ 102 cm
※BOX は全面グレー色

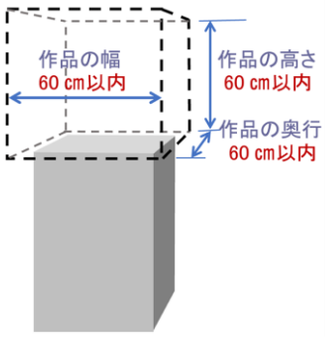

■BOX・床置台について　～　自由花の部・指定花材の部・特別審査の部自由花

●BOX　作品タイプ番号②④⑨⑩⑭⑯

ご使用いただく花席 BOX は下記の３種類の大きさのいずれかになりますが、選択は出来ません。いけばな大賞事務局による抽選で決定し、**出品者説明会でお知らせします。**

ⓐ幅 70 cm・奥行 70 cm・高さ 60 cm
ⓑ幅 65 cm・奥行 65 cm・高さ 57 cm
ⓒ幅 60 cm・奥行 60 cm・高さ 54 cm

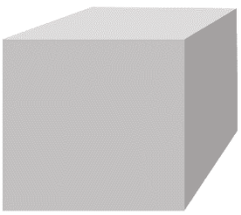

●床置台 作品タイプ番号③⑤⑦⑮⑰⑲

幅 90 cm・奥行 90 cm・厚さ 1 cm

※BOX・床置台共に全面グレー。バックパネルはベージュ

特別審査の部　前期展公募部門での特選入選経験者および認定教授資格者の為の格花・自由花　前期

■募集数　30作品

■出品料　28,000 円
（ヤング割　18,000 円）

■会期　前期（11月26日・27日）

■作品タイプ番号　格花　⑬
自由花　⑭～⑲

※この番号を申込書にご記入ください。
※花席の形状は左ページ下段「BOX・床置台について」でご確認ください

※特別審査の部も他部門と同様に事務局で作成する席札を審査後に係員が作品横に設置します。
木製の席札をお持ちいただく必要はありません。

■格花	＝⑬	作品の大きさ 幅 110 cm・奥行 90 cm・高さ 160 cm　以内 ※作品の大きさには花台等も含みます。 花席の形状：平台席 幅 120 cm・奥行 90 cm・高さ 62 cm ※詳細は格花の部①の図を参照
■自由花 縦型の作品	+BOX　＝⑭ +床置台＝⑮	作品の大きさ 幅 90 cm・奥行 90 cm・高さ 150 cm　以内 ※作品の大きさには花台等も含みます。 ※詳細は自由花の部②③の図を参照
■自由花 平型の作品	+BOX　＝⑯ +床置台＝⑰	作品の大きさ 幅 120 cm・奥行 120 cm・高さ 60 cm　以内 ※作品の大きさには花台等も含みます。 ※詳細は自由花の部④⑤の図を参照
■自由花 細型の作品	+持込床置台=⑱ +床置台　＝⑲	作品の大きさ 幅 65 cm・奥行 65 cm・高さ 200 cm　以内 ※作品の大きさには花台等も含みます。 ※詳細は自由花の部⑥⑦の図を参照

■搬出入・席札・賞の確定

■搬出入

小さなお荷物は一般用エレベーターで搬出入できます。**（一般用エレベーターでの台車の利用は不可）**
大きなお荷物・台車の使用は建物裏側の搬出入口・専用通路をご利用ください。
車での搬出入には**搬出入口利用の申込**が必要です。詳細は出品者説明会でお知らせいたしますので、ご確認のうえお申込みください。
前期展は直接お荷物をご自分の花席に運んでください。
後期展は花材置場で待機し、時間になりましたら係員の指示に従い花席に運び入れてください。

■花材検査　前期展

お持ちになった花材・花器が出品規定に則しているかを生込み前に監査委員が検査します。搬入が終わったら席に花材を広げ、待機してください。

■前期展生込み　前期展

制作時間は清掃等を含めて**3時間**です。完成後は速やかに退場していただきます。一度退場すると再入場できません。
休憩室を用意しますのでご利用ください。**生込み中の通信機器の使用は出来ません。**（「出品規定」参照）

■席札について

席札は事務局で作成し、**前期展**は審査後に係員が作品横に設置します。
後期展は、審査対象作品は前期展に準じます。無審査作品は生込み時に席札を受付にてお渡しします。ご自身で設置してください。

■結果発表・賞の確定

11月26日（日）に前期審査分について暫定的に発表します。
会場内に審査結果一覧表を掲示します。
賞は後期展審査部門も対象になりますので、確定は後期展審査終了後になります。
11月28日（火）に正式に発表し、入賞者には個別に表彰式のご案内をお渡しいたします。

■作品の手直しについて　前期展　後期展

大幅な生け替えや手直しが必要な場合(花の傷みや作品の転倒など)は事務局までお知らせください。
その他の手直しは審査制の観点から望ましくありません。
水入れなどの手入れのみ、毎日**午前9時20分から10時45分まで**可能です。

フリースペースの部　小品から合作・連作・大作まで自由にスペースを使う部門（審査は希望者のみ）後期

■募集数　100作品

■出品料　28,000 円
（ヤング割　18,000 円）

■会期　後期（11月28日・29日）

■作品タイプ番号

格花　⑳
平台席・BOX 席の選択は出来ません。
いずれかに決まり次第、事前にお知らせいたします。

自由花　BOX 席　㉑

自由花　床置台席　㉒

※この番号を申込書にご記入ください。

■作品

大きさ：幅 100 cm以内　高さ(天井高)540 cm　以内
その他の規定:無し（下生け可・花材検査等無）

■合作・連作・大作

・**作品の幅は 100 cm × 申込席数**（2 席で合作なら 200 cm）です。
・花席(BOX・床置台)はつけることも離すこともできます。
・**おひとりにつき1席以上**お申込みください。複数名で 1 席の使用は不可。
・おひとりで複数席のお申し込み(大作での参加)も可能です。
・申込書（又は申込フォーム）は一人につき一通お使いのうえ、所属団体欄に合作・連作者全員のお名前をご記入ください。

■審査

・申込時に**審査希望の有無**をお知らせください。
申込書・申込フォームの所定欄にチェックを入れてください。
チェックが無い場合は審査希望無しと判断します。
・生込み終了後に審査を行い、28 日に結果を会場内に掲示します。

■受付

受付手続きは不要です。審査をご希望の方には生込み時間内に係員が花席まで伺い、審査の確認を行います。

■生込み

審査の有無にかかわらず、生込み時にアシスタントの入場が可能です。人数は最低限に抑えてください。

※花席のバックパネルはベージュ。
一部バックが可動式のパーテーションになる席があります。

格花の花席

⑳ 下記2種類のうちいずれか。選択不可

■平台席
（台上・前面ともベージュ布張り）
幅 120 cm × 奥行 90 cm × 高さ 62 cm

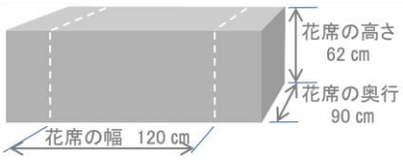

■BOX 席　※BOX の上に平台
（台上・前面ともグレー色）
幅 90 cm × 奥行 90 cm × 高さ 58 cmまたは 61 cm

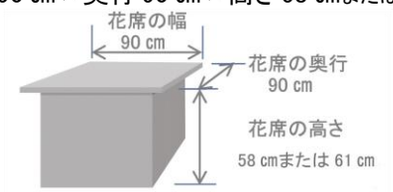

自由花の花席

■BOX 席　㉑
（全面グレー色）

大きさ　70 cm × 70 cm × 高さ 60 cm
または
65 cm × 65 cm × 高さ 57 cm

■床置台　㉒
（全面グレー色）

大きさ　90 cm × 90 cm × 1 cm

■個人情報・著作権について

花展参加について取得する個人情報は、個人情報保護法に準拠して管理し、その目的以外で使用する事はありません。

展示作品は記録・資料・報道・その他目的で撮影をする場合があります。また、その使用権は当法人に帰属いたします。

■作品写真・写真集について

生込み当日に写真業者が受付をしますので作品写真をご希望の方は各自お申込みください。
また、後日いけばな大賞 2023 実行委員会が**『いけばな大賞2023』の作品集**を制作・販売いたします。完全予約販売となりますので、ご希望の方は**花展会場受付にてご予約**ください。（A5 版・オールカラー・価格 3,000 円）

■お申込み

お申込みは「いけばな大賞参加申込書」またはウェブサイトのお申込みフォームから下記をご参照の上お手続きください。

■応募開始　2023年7月1日　※期日前のお申込みは無効となります。

■応募締切　2023年9月16日　※申込書と参加費納入を事務局が確認できた時点で申込完了・参加確定とし、参加確定順で定員になり次第締め切ります。

❶ 参加する部門と作品(もしくは花席)タイプ(①～㉒)を選択してください。

申し込み後の部門・タイプの変更は出来ません。
フリースペースの部は審査希望の有無、連作・合作・大作の有無をお決めください。

❷ 送金金額を計算してください。

㋐参加費・・・指定花材の部：33,000 円　それ以外は 28,000 円。　ヤング割は各部門とも 10,000 円を割引。
㋑年会費・・・5,000 円（帝国華道院に新規ご入会の方のみ加算してください）

❸ 申込書または申込フォームで①②およびその他必要事項を記入(入力)し、お送りください。

ⓐ申込用紙・お申込みフォームはお１人１通お送りください。(合作・連作の場合でもお１人１通をお願いいたします)
ⓑお名前は**出品者名簿に記載するお名前**をご記入ください。
ⓒ審査部門で前回参加時と異なるお名前をお使いの場合は、氏名欄に前回参加時のお名前もご記入ください。
ⓓ審査部門で参加が２回目以降の方は「出品歴」欄に**直近参加時の年度・部門**をご記入ください。
ⓔフリースペースの部で**合作・連作**をご希望の方は全員のお名前を**「所属団体」欄にご記入**ください。
ⓕ申込書をご利用の際は、郵送または FAX でお送りください。

❹ 郵便振替口座に参加費を送金してください。

■振込口座■
00160-5-12960
一般社団法人　帝国華道院

通信欄には必ずお名前・参加部門と花席タイプ番号をご記入ください。
振込手数料はご負担ください。
納入された費用は原則としてご返金できません。

❺ 事務局が申込書・参加費納入の確認をして申し込み完了➡参加の確定を確認書(郵送)でお知らせします。

送金後 **3 週間を過ぎても確認書が届かない**場合は、いけばな大賞 2023 事務局までご連絡をお願いいたします。
各部門とも参加確定の先着順で定員になり次第締切ります。お申込みが定員締切後であった場合にはご連絡します。

❻ 出品者説明会　10 月 7 日(土)　シアターセンジュ・10階アトリエ

展覧会に関する詳しいお知らせや質疑応答などを行います。内容は後日ウェブサイトに掲載いたします。

申込書はウェブサイトからダウンロードできます。追加をご希望の際にはご利用ください。

■ヤング割　～　U22

●対　象：2023 年 12 月 31 日時点で**22才以下**の方
●参加費：各部門とも**10，000円を割引**
(各部門の詳細に記載あり)
●申込み：①申込書のヤング割欄に〇をつけてください。
②申込書と共に年齢を証明できる**公的な書類**
(健康保険証・運転免許証等)の写しをお送りください。
③ヤング割の参加費をお振込みください。

■お申込み・お問い合わせ

いけばな大賞2023事務局
〒170-0003　東京都豊島区駒込 3-4-2-6 階
一般社団法人　帝国華道院内
TEL/FAX　**03-3916-2800**
E-mail　**teikokukadouin@gmail.com**
～ご質問・お問合せは**メール・FAX・書面**でお願いいたします。～

最新情報はウェブサイトからもご覧いただけます。
https://kadouin.com
https://www.facebook.com/ikebanataishou/

■会場のご案内

シアター1010(センジュ)ギャラリー

北千住駅西口4番出口直結　マルイ 11 階
東京メトロ千代田線・日比谷線
JR 常磐線・東武伊勢崎線・つくばエクスプレス

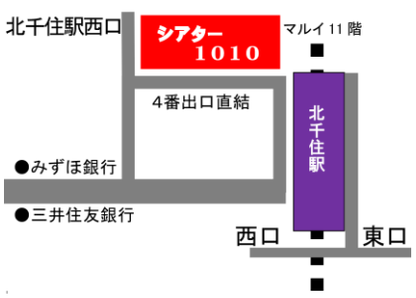

〒120-0034
東京都足立区千住３－９２
千住ミルディス１番館（マルイ 11 階）
TEL・０３－５２４４－１０１０
FAX・０３－３８８１－３１３３